Unit: [inch] mm

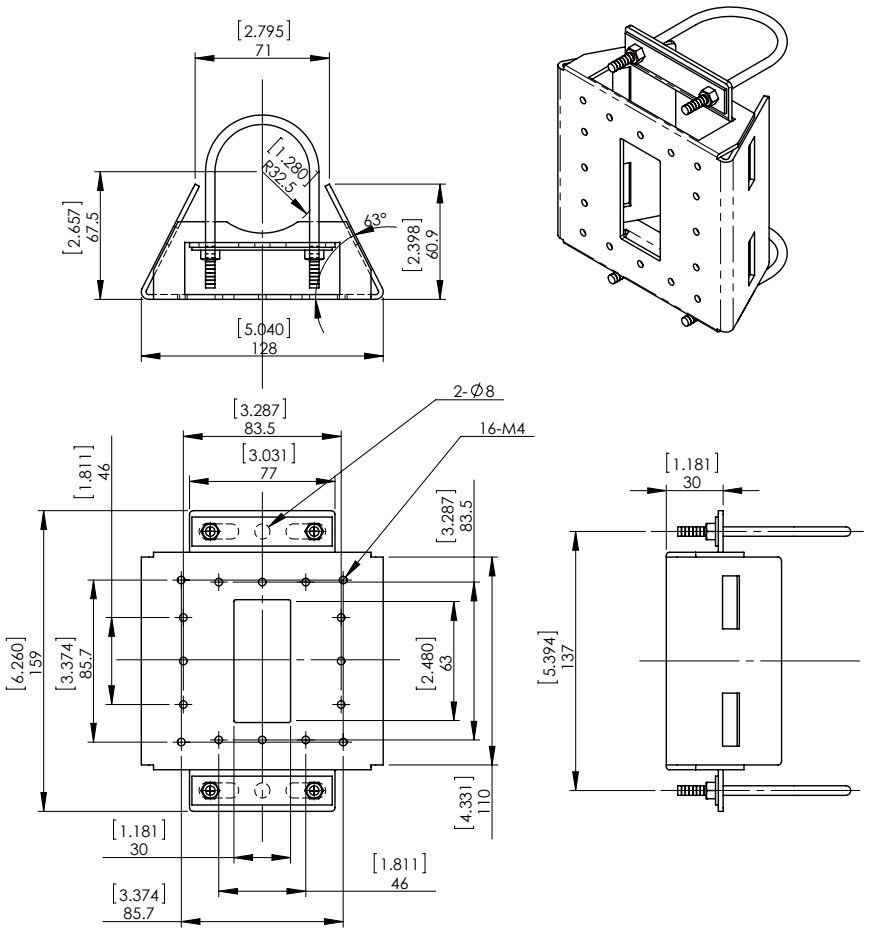

丸ポール用取付金具

(46x83.5mm及び85.7x85.7mmマウントパターンIP66カメラ用)

A-BK5

仕　様

適合ポール直径： 38－400mm

最大非破壊風速： 50m/ 秒

注：通常のドーム型 IP66 カメラ直径200mm高さ200mm以内
通常の箱型 IP66 カメラ重さ5kg以内、 大きさ 150x150x350mm
マウント面から箱型カメラの窓面までの距離550mm以内

材質： SUS304

色： オフホワイト （RAL9002）

重量： 約 0.6kg（U ボルト及び M4 ビス類含む）

塗装： 粉体塗装 （弊社基準耐塩塗装（TC）済）

付属品： 20mmx1500mm　ステンレスベルトx2
ステンレス（SUS304）5-16 U ボルト x 2（ポール直径 38 ～ 50.8mm 用）
M4x20mm, ビス、 スプリング、 ワッシャー （全て SUS304 製）x8

適合規格： RoHS

ASC
株式会社エーエスシー