Unit: [inch] mm

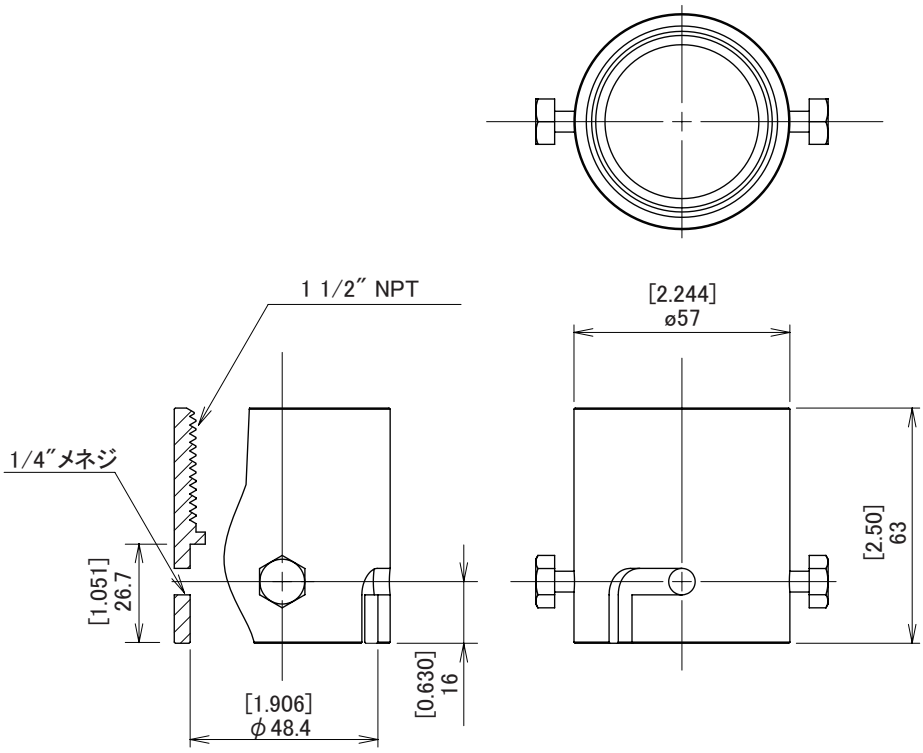

1 1/2″NPTパイプ用ハウジングジョイントカップリング

A-CP100NPT

仕　様

適合パイプ： 1 1/2″NPT米国規格
色： オフホワイト（RAL9002 近似）
材質： スチール
塗装： 粉体塗装
重量： 0.41kgs
適合規格： RoHS

ASC
株式会社エーエスシー